EXTREME-LED
Technické podmínky montáže svítidel
CZ

05.03.2021/ rev.1
www.vyrtych.cz

IP65, třída izolace I

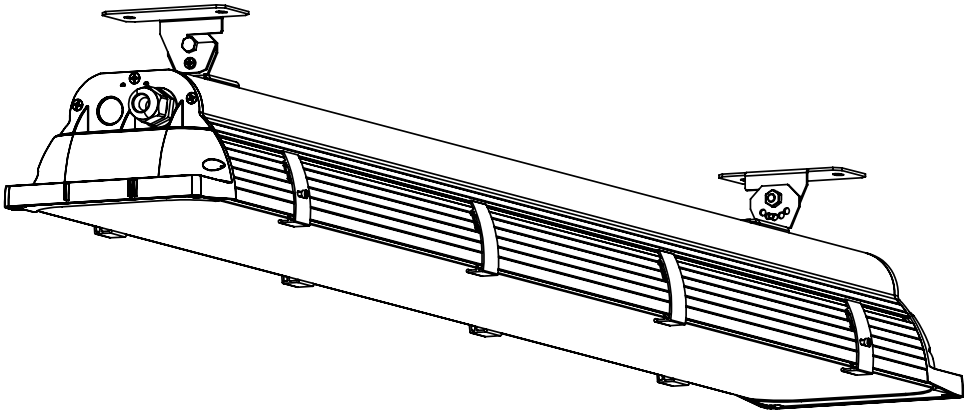

Rozměry svítidla:

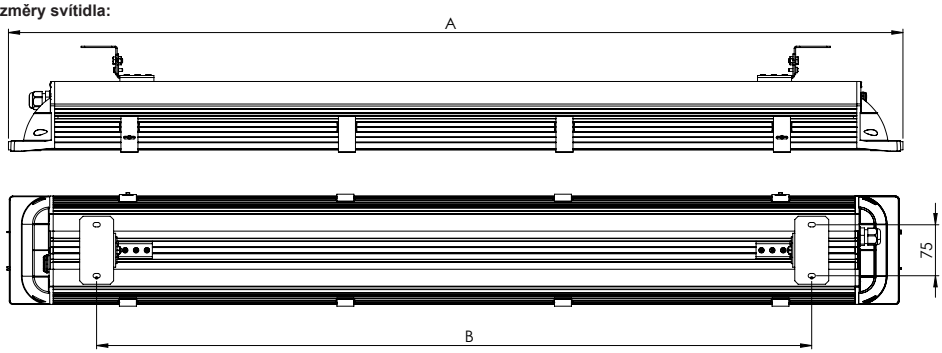

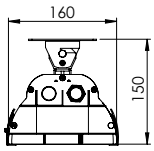

Typ	A(mm)	B(mm)
EXTREME-LED-XXXX-236	1310	1250-600
EXTREME-LED-XXXX-258	1610	1550-900

Obr.1

Montáž polohovatelného úchytu:

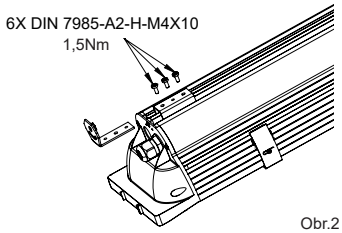

Obr.2

Montáž polohovatelného úchytu:

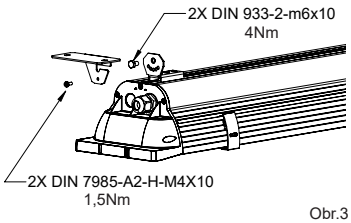

Obr.3

Možnost uchycení svítidla pod úhlem:

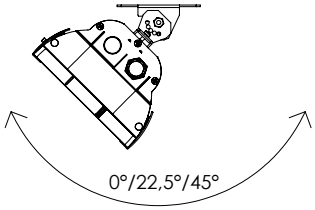

Obr.4

Nedoporučená montáž svítidla:

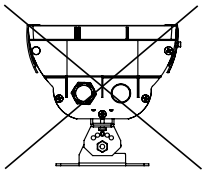

Obr.5

Zajištění spon pojistným šroubem:

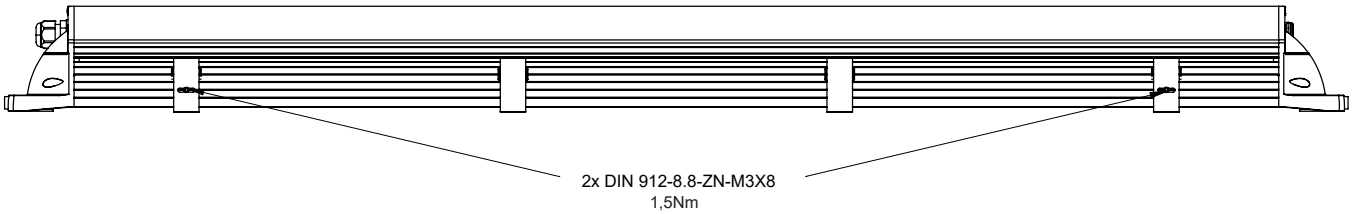

Obr.6

Technická data:

Dovolený rozsah provozních teplot pro napětí 220-240V, 50/60Hz:

EXTREME-LED-PLUS/FROST-OP-1R-5000-236-4K, IP65	/28W/	-40°C až +75°C
EXTREME-LED-PLUS/FROST-OP-2R-10000-236-4K, IP65	/56W/	-40°C až +65°C
EXTREME-LED-PLUS/FROST-OP-1R-4750-258-4K, IP65	/26W/	-40°C až +75°C
EXTREME-LED-PLUS/FROST-OP-1R-7500-258-4K, IP65	/43W/	-40°C až +70°C
EXTREME-LED-PLUS/FROST-OP-2R-12500-258-4K, IP65	/69W/	-40°C až +65°C

Jmenovité napětí a frekvence:

Elektronický předřadník
TRIDONIC: 220 - 240V, 50/60Hz

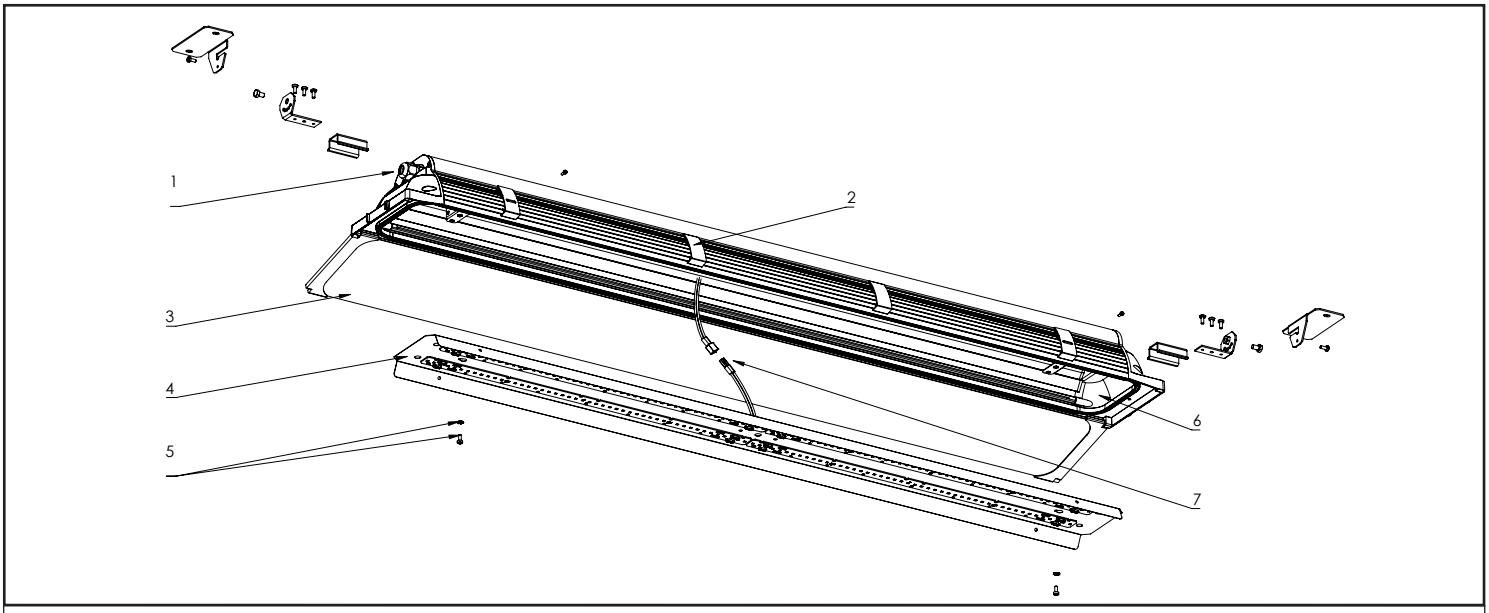

Montáž svítidel:

1. Odjistěte kovové spony (2), které zajišťují sklo (3), sklo odklopte a uvolněte šrouby (5) držící reflektor (4), po rozpojení konektorové svorkovnice (7) vyndejte reflektor (4) z tělesa (6).
2. Vyndejte ze svítidla výbavu a postupujte dle obrázků 2-4.
3. Připevněte těleso svítidla (1) do stropu nebo na stěnu pomocí šroubů (nejsou součástí balení) nutno dbát na dostatečně pevný nosný podklad. Montážní otvory jsou uvedeny v obrázku 1.
4. Protáhněte napájecí kabel ∅ 6-13mm skrz ucpávkovou vývodku (1). Řádně dotáhněte ucpávkovou vývodku (1) až do stavu částečné deformace těsnící pryžové podložky, utahovací moment 2,5Nm.
5. Zapojte napájecí kabel do volné části přívodní svorkovnice následovně:

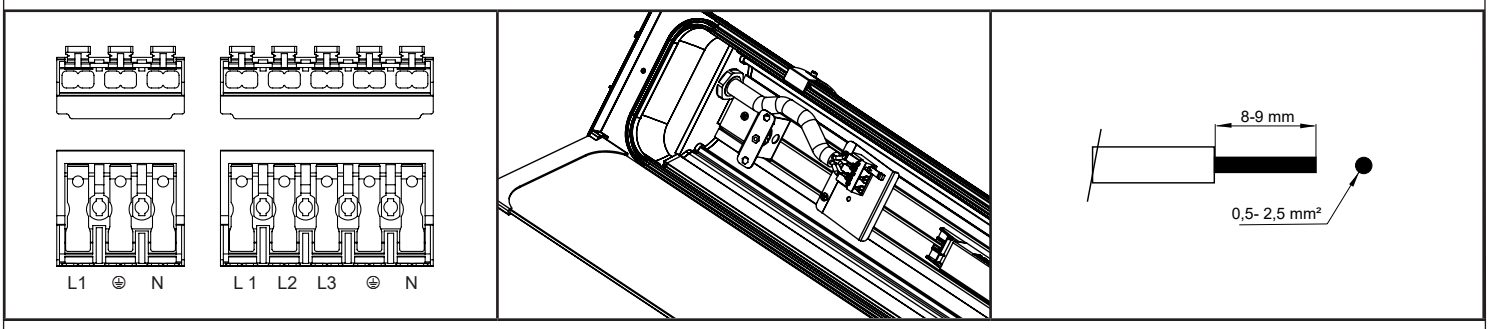

Svorka	EXTREME-LED	EXTREME-LED-DALI
L1	fázový vodič	fázový vodič
L2	-	D1
L3	-	D2
N	nulový vodič	nulový vodič
⏚	ochraný vodič	ochraný vodič

*Označení jednotlivých svorek a zapojení se může lišit, dle požadované výbavy svítidla. V případě nejasností kontaktujte technickou podporu VYRTYCH a.s.

6. Propojte konektor (7) (konektor nesmí být propojen, pokud je svítidlo připojeno k elektrické síti!), vložte reflektor (4) zpět do svítidla a utáhněte šrouby s podložkami (5) utahovacím momentem 2Nm.
7. Přiklopte sklo (3) zpět na základní těleso svítidla (6) a zajištěte jej sponami (2), dvě určené spony zajistěte šroubem M3 dle obrázku 6. utahovacím momentem 1,5Nm.
   Zkontrolujte správné dosednutí skla na obvodové těsnění.

Svítidlo smí na elektrickou síť připojovat pouze osoba s odpovídající kvalifikací dle platné vyhlášky o odborné způsobilosti v elektrotechnice.
Při montáži svítidla, je třeba dodržovat bezpečnost ESD za použití vhodných pomůcek!
Při nedodržení montážního návodu výrobce neručí za případné vzniklé škody!
Světelný zdroj v tomto svítidle je nevyměnitelný.
Konstrukce svítidla nevyžaduje zvláštní údržbu. Znečištěné těleso omyjete vlažnou vodou s přídavkem saponátového čisticího prostředku.

Výrobce je zařazen do systému zpětného odběru elektrozařízení a elektroodpadu dle platných vyhlášek a nařízení a je zařazen do systému zpětného odběru a recyklace obalů firmy EKO-KOM. (EK-F06070058).

INSTALLATION INSTRUCTIONS
MONTÁŽNÍ NÁVOD

EXTREME-LED
Technical conditions of the ligting fixture installation
ENG

05.03.2021/ rev.1
www.vyrtych.cz

IP65, class I

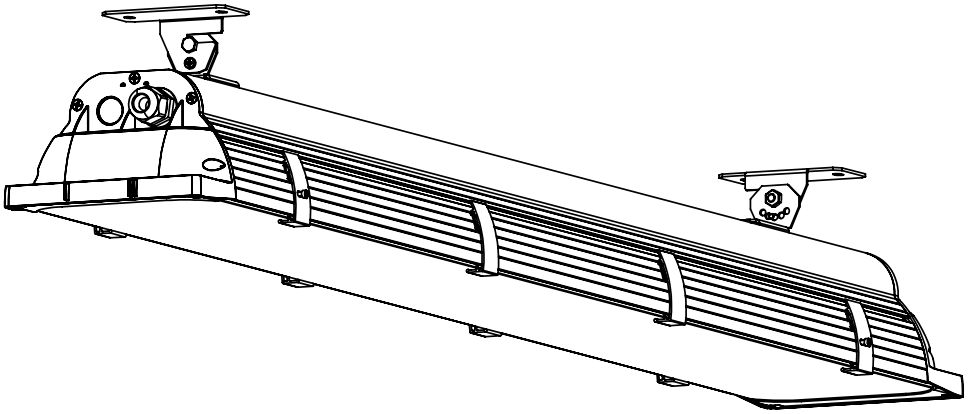

Dimensions of luminaire:

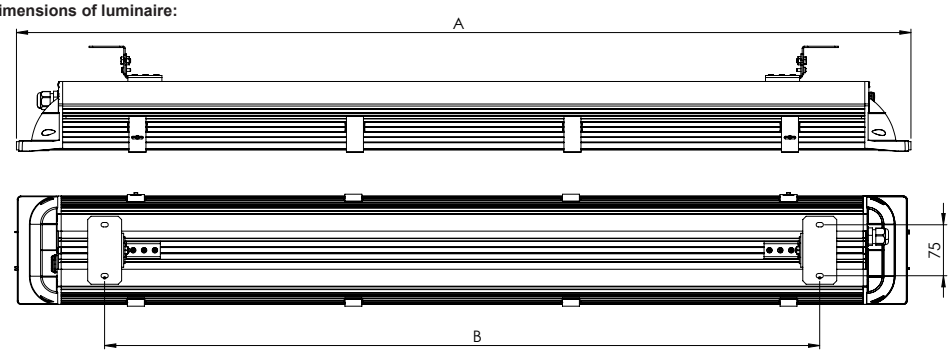

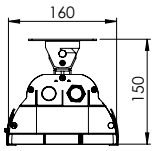

Type	A(mm)	B(mm)
EXTREME-LED-XXXX-236	1310	1250-600
EXTREME-LED-XXXX-258	1610	1550-900

Pic.1

Installation of adjustable bracket:

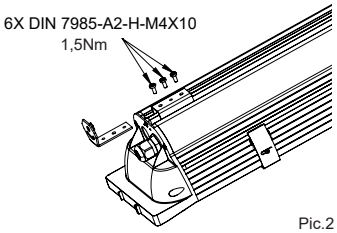

Pic.2

Installation of adjustable bracket :

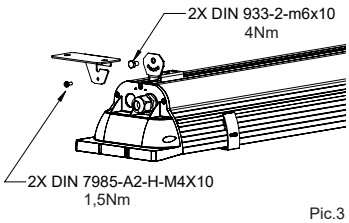

Pic.3

Option of installation under angle:

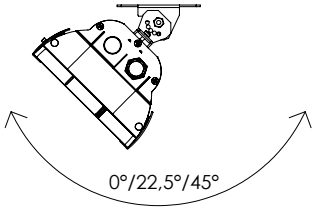

Pic.4

Not recommended installation:

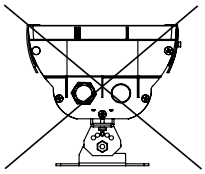

Pic.5

Secured clips with safety screws:

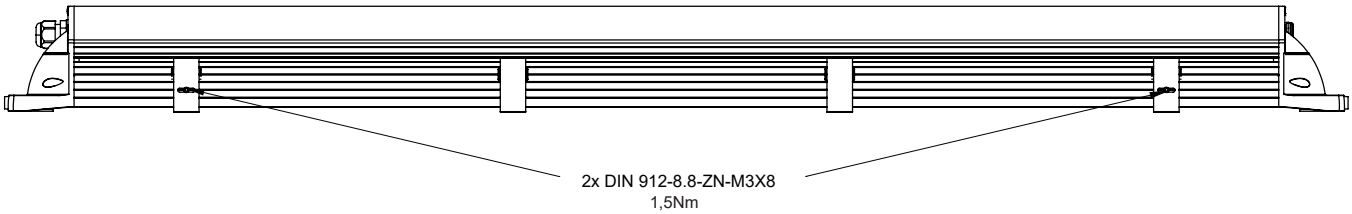

Pic.6

Technical data:

Allowed range of operating temperatures for voltage 220-240V, 50/60Hz:

EXTREME-LED-PLUS/FROST-OP-1R-5000-236-4K, IP65	/28W/	-40°C to +75°C
EXTREME-LED-PLUS/FROST-OP-2R-10000-236-4K, IP65	/56W/	-40°C to +65°C
EXTREME-LED-PLUS/FROST-OP-1R-4750-258-4K, IP65	/26W/	-40°C to +75°C
EXTREME-LED-PLUS/FROST-OP-1R-7500-258-4K, IP65	/43W/	-40°C to +70°C
EXTREME-LED-PLUS/FROST-OP-2R-12500-258-4K, IP65	/69W/	-40°C to +65°C

Rated voltage and frequency:

Electronic ballast
TRIDONIC: 220 - 240V, 50/60Hz

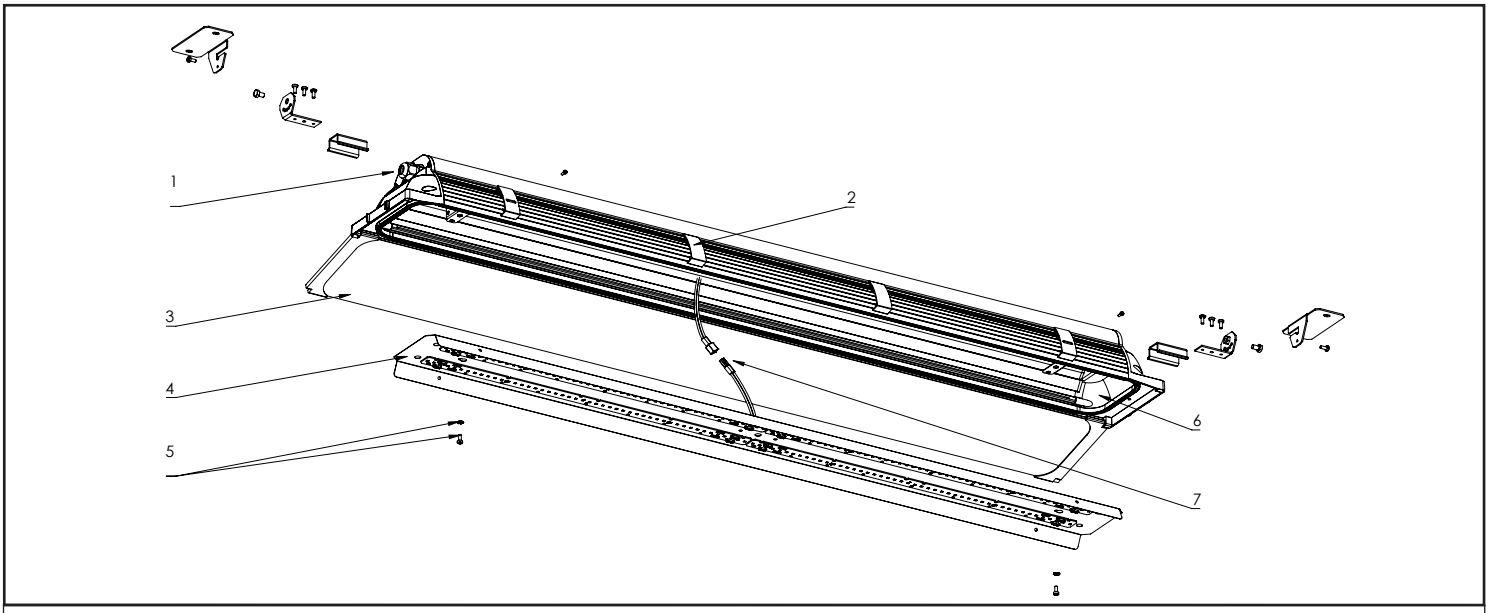

Installation of luminaires:

1. Remove metal clips (2), fixed the glass cover (3), open the glass cover and loosen the screws (5) fixed reflector (4), after disconnected terminal block (7) pull out reflector (4) from the housing (6).
2. Pull out the bag with accessories from the housing and proceed according to pictures 2-4.
3. Install the housing (1) to the ceiling ot the wall with adjustable brackets by means of screws (aren´t standard accessories). Mounting holes are mentioned on picture 1.
4. Pull the feeding cable through the cable gland Ø6-13mm (1). Tighten the cable glands properly until the rubber sealing washer is partially deformed, tightening torque 2.5 Nm.
5. Connect the feeding cable to the free part of feeding terminal block as follows:

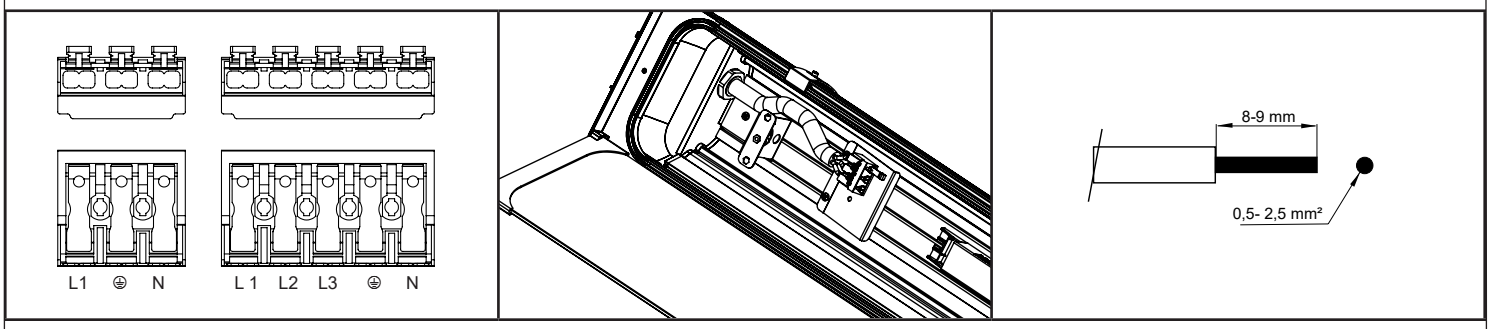

Clip	EXTREME-LED	EXTREME-LED-DALI
L1	phase conductor	phase conductor
L2	-	D1
L3	-	D2
N	neutral conductor	neutral conductor
⏚	protective conductor	protective conductor

*The marking and connection of individual terminals may differ depending on the required lighting fixture equipment. In case of uncertainties contact the technical support of VYRTYCH a.s

6. Connect the connector parts (7) (its can´t be connected if luminaire is energized !), insert reflektor (4) back to the housing and fix the screws with washers (5), tightening torque 2Nm.
7. Insert the glass (3) back on the housing (6) and secure with the clips (2), two clips must be secured with M3 screws according to picture 6., tightening torque 1,5Nm.
Pls check correct position of the glass on the gasket of housing.

The lighting fixture can be installed by authorized persons only according to valid regulations on professional qualifications in electrical engineering.
When the lighting installation you should follow ESD safety aids worth using!
In case of instruction non-performance producer can´t be responsible for relevant damages caused!
Construction of the lighting fixture doesn´t needs special maintenance. Wash the polluted housing with the cool water and detergent.

Producer included in the recycling system provided by EKO-KOM company. (EK-F06070058)

INSTALLATION INSTRUCTIONS
MONTÁŽNÍ NÁVOD

CZ: "Tento návod k použití si můžete vyžádat ve svém mateřském jazyce u příslušného zastoupení společnosti Podpora@vyrtych.cz ve vaší zemi".

DK: "Montagevejledningen kan oversættes til andre EU-sprog og rekvireres hos Deres Podpora@vyrtych.cz leverandør".

E: "En caso necesario podrá solicitar de su representante Podpora@vyrtych.cz estas instrucciones de servicio en otro idioma de la Union Europea".

EST: "Seda kasutusjuhendit oma riigikeeles võite küsida oma riigis asuvast asjaomasest Podpora@vyrtych.cz esindusest".

FIN: "Tarvittaessa tämän käyttöohjeen käännös on saatavissa toisella EU:n kielellä Teidän Podpora@vyrtych.cz G - edustajaltanne".

GR:Εαν χρειασθει, μεταφραση των οδηγιων χρησε ως σε αλλη γλωσσα της ΕΕ, μπορει να ζητηθει απο τον Αντιπροσωπο της Podpora@vyrtych.cz".

H: "A kezelési útmutatót az adott ország nyelvén a Podpora@vyrtych.cz cég helyi képviseletén igényelheti meg".

I: "Se desiderate la traduzione del manuale operativo in un´altra lingua della Comunit à Europea potete richiederla al vostro rappresentante Podpora@vyrtych.cz.

LT: Šios naudojimo instrukcijos, išverstos į Jūsų gimtąją kalbą, galite pareikalauti atsakingoje "képviseletén " atstovybėje savo šalyje. Podpora@vyrtych.cz

LV: "Šo ekspluatācijas instrukciju valsts valodā varat pieprasīt jūsu valsts atbildīgajā Podpora@vyrtych.cz pārstāvniecībā".

M: Jistgħu jitolbu dan il-manwal fil-lingwa nazzjonali tagħhom mingħand ir-rappreżentant ta' Podpora@vyrtych.cz f 'pajjiżhom.

NL: "Indien noodzakelijk kan de vertaling van deze gebruiksinstructie in een andere EU-taal worden opgevraagd bij Uw Podpora@vyrtych.cz vertegen-woordiging".

P: „Se for necessária a tradução destas instruções de operação para outro idioma da União Europeia, pode solicita-la junto do seu representante Podpora@vyrtych.cz“.

PL: Niniejszą instrukcję obsługi w odpowiedniej wersji językowej można zamówić w przedstawiciel-stwie firmy Podpora@vyrtych.cz na dany kraj.

S: „En översättning av denna montage- och skötselinstruktion till annat EU - språk kan vid behov beställas från Er Podpora@vyrtych.cz representant“.

SK: „Tento návod na obsluhu Vám vo Vašom rodnom jazyku poskytne zastúpenie spoločnosti Podpora@vyrtych.cz vo Vašej krajine“.

SLO: „Navodila za uporabo v Vašem jeziku lahko zahtevate pri pristojnem zastopništvu podjetja Podpora@vyrtych.cz v Vaši državi“